## 正面図

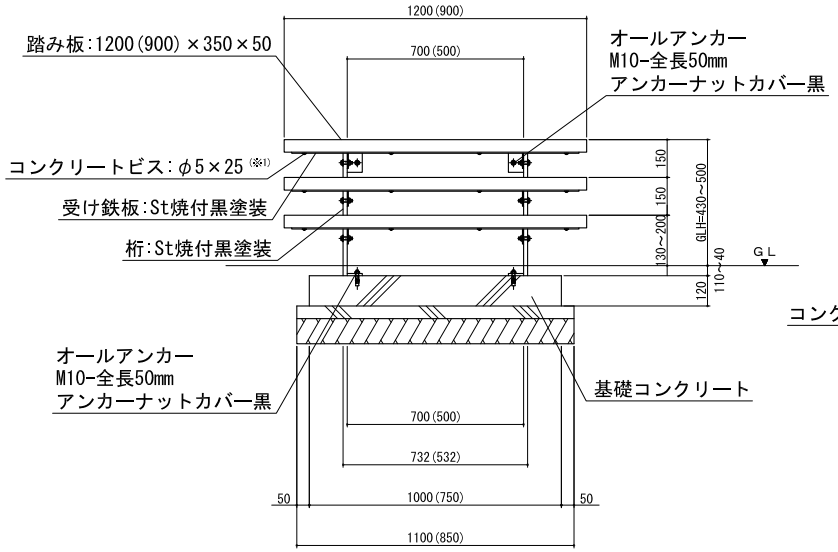


## 側面図

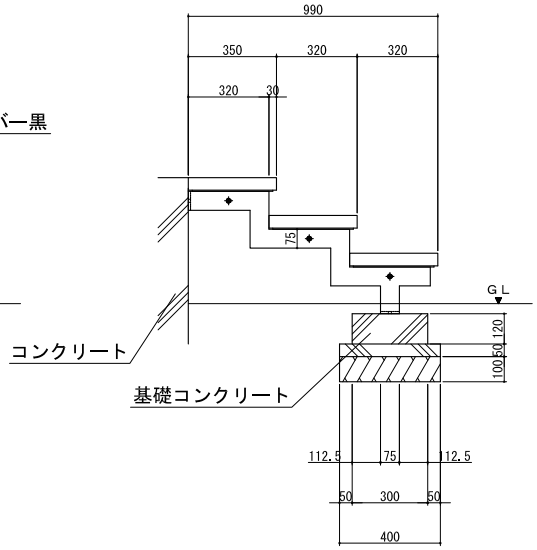


## 平面図

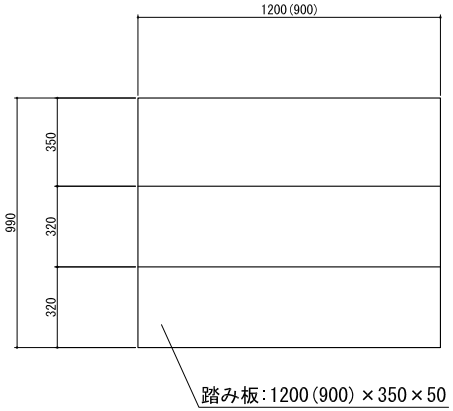


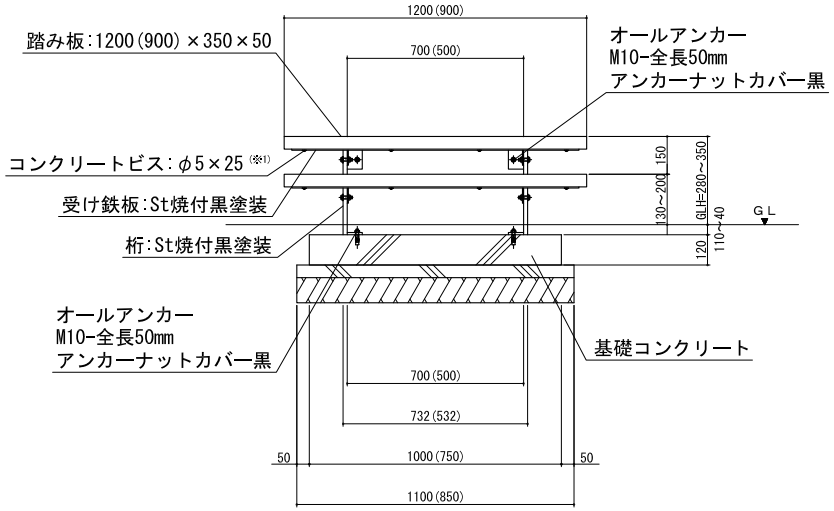


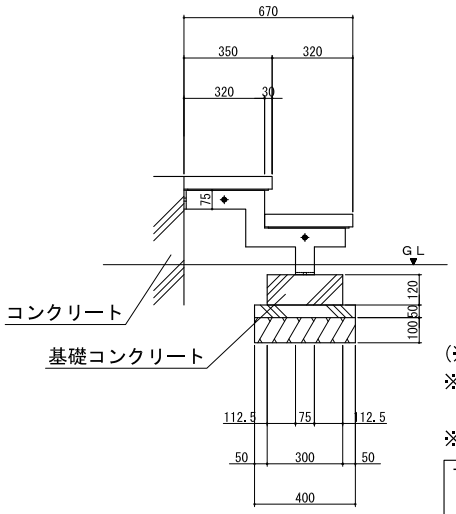


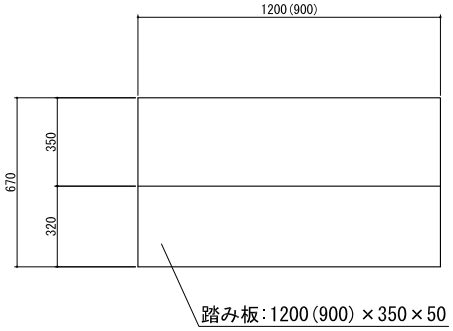


(※1)レガンテストーンの場合は、プレコンアンカーを使用してください
※エントランススッテプのGLH寸法は、桁のGLから下の根入れにより
調整してください。
※( )寸法は900Wの踏み板の場合です。

| | |
|---|---|
| Title | エントランスステップユニット 標準施工断面図 |
| Scale 1/30 (A4) | 東洋工業株式会社 |