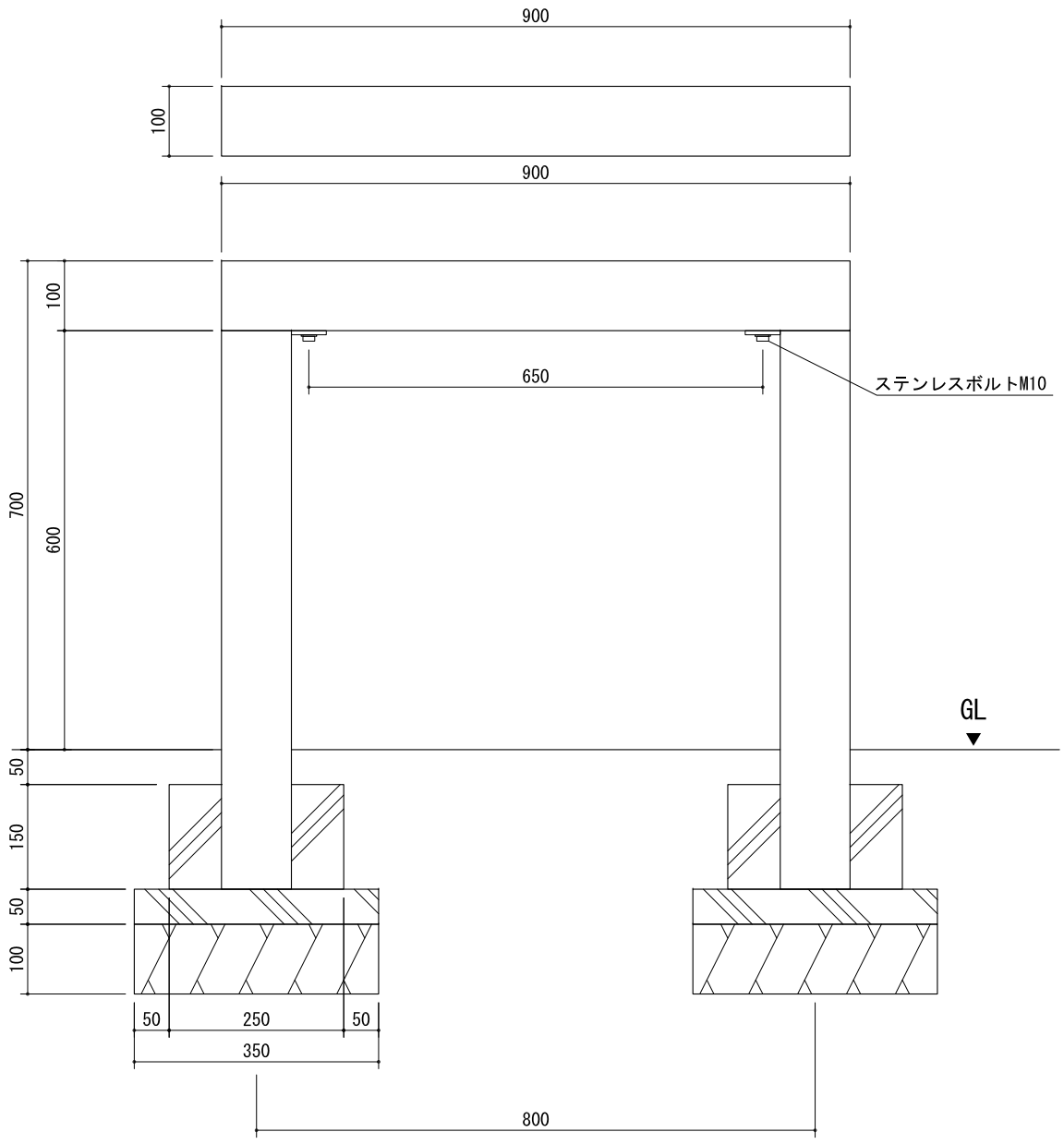

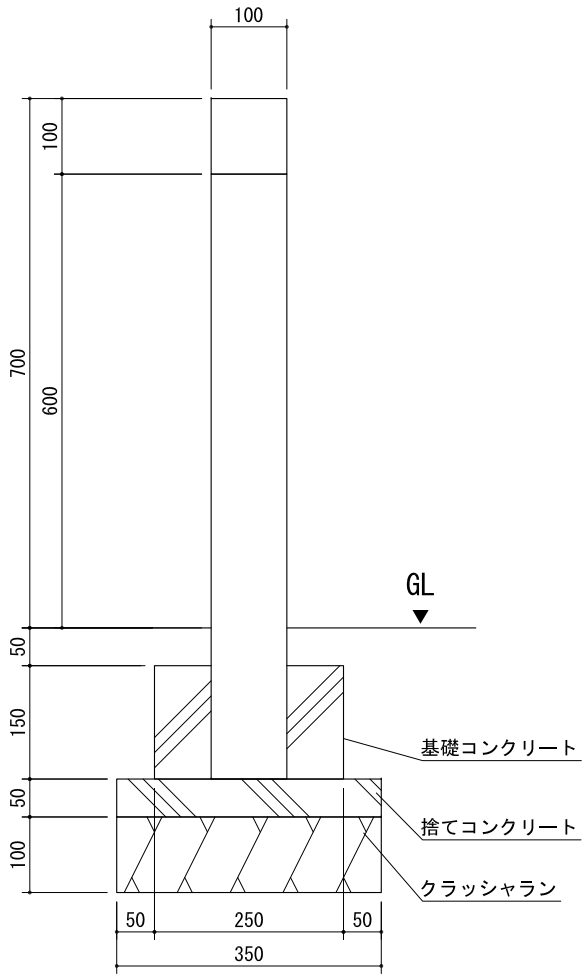

Title ヴィンテージウッドベンチ900-700H 標準施工断面図	
Scale 1/10 (A4)	東洋工業株式会社